STIEGELMEYERGROUP

Regia gardo

Maßskizze

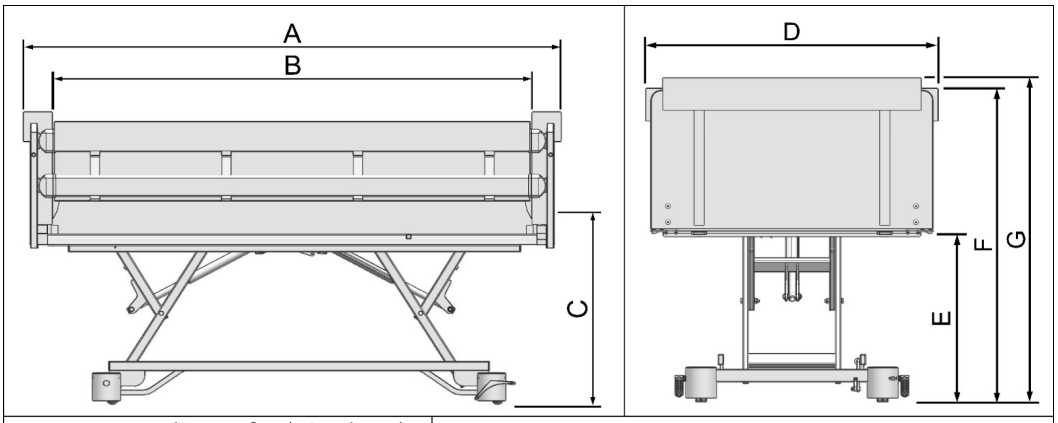

Bettlänge außen (mit Polstern) A	2350
Bettlänge Innenmaß (mit Polstern) B	2080
Liegeflächenhöhe (zur Liegefläche) C	260
Liegeflächenhöhe (zur Oberkante Matratze) C	400
Bettbreite außen (mit Polstern) D	1130
Höhe Unterkante Betthaupt E	130 – 680
Höhe Seitensicherung (mit Polstern) F	700 – 1250
Höhe Betthaupt (mit Polstern) G	750 – 1300
Liegeflächenaufteilung RL-Mtl.-OL-UL	720 – 250 – 330 – 540
Längenausgleich Rückenlehne	110

Burmeier GmbH & Co. KG
Industriestraße 53
D-32120 Hiddenhausen
Phone +49 (0) 5223 9769 - 0
Fax +49 (0) 5223 9769 - 090
info@burmeier.com

BURMEIER

Technische Änderungen vorbehalten. Leichte Farbabweichungen der Originale sind drucktechnisch bedingt. Stand 11/2023.